MANUAL DE INSTALAÇÃO

Informações técnicas

Número de pás: 2, 3 ou 4, em MDF
Motor: silencioso, com carcaças em aço tratado e pintura eletrostática a pó
Tensão: 127 V ou 220 V
Frequência: 60 Hz
Isolação: Classe F (155ºC) / Classe I
Corrente nominal: 127 V - 1,0 A / 220 V - 0,8 A
Potência do motor: 127 V - 130 W / 220 V - 90 W
Rotação máxima: 404 RPM $\pm$ 5%

Clima: T
Nível de ruído: 55 dB
Capacitores: 127 V = 3,3+7,5μF / 220 V= 1+2μF
Peso bruto: 6,5kg / Peso líquido: 5,0kg
Luminária: 2 porta lâmpadas E27, para lâmpadas fluorescentes eletrônicas twist até 23W ou LED até 10W com bulbo de 10cm ou menor (não inclusas)

UM DISPOSITIVO DE DESLIGAMENTO DEVE SER INCORPORADO À FIAÇÃO FIXA

Evite acidentes

- Nunca segure o ventilador pelos fios. Seu peso pode danificar as ligações.
- Nunca toque as pás do ventilador durante o funcionamento.
- Crianças não devem operar o ventilador sem a companhia de um adulto.
- Para inverter o sentido da rotação, espere o ventilador parar totalmente.
- Caso o ventilador pare de funcionar, desligue-o pelo controle de parede e entre em contato direto com a Ventali pelo 08000 100 609 (ligação gratuita).

Siga atentamente estas instruções e evite danos pessoais.

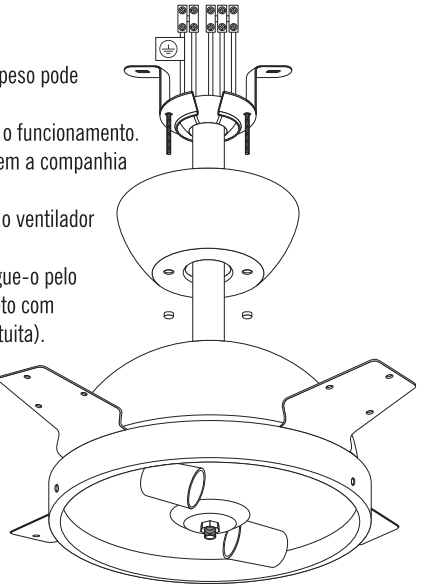

Montagem

Seu ventilador Ventali chega até você com a estrutura montada, balanceada e testada, conforme a figura ao lado.

Esquemas para instalação elétrica

ATENÇÃO! DURANTE A INSTALAÇÃO ELÉTRICA, DESLIGUE A CHAVE GERAL

REDE ELÉTRICA 127V

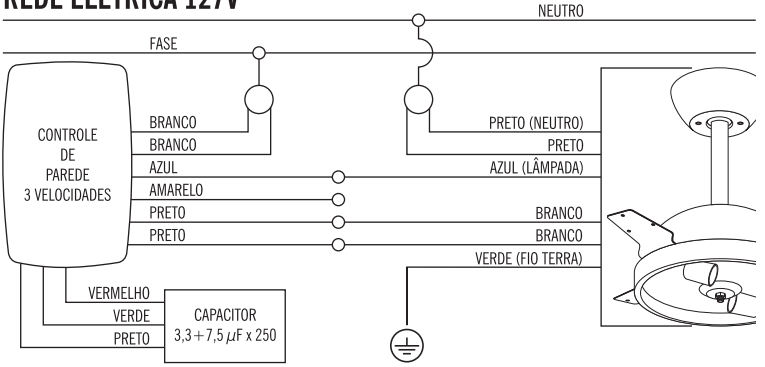

REDE ELÉTRICA 220V

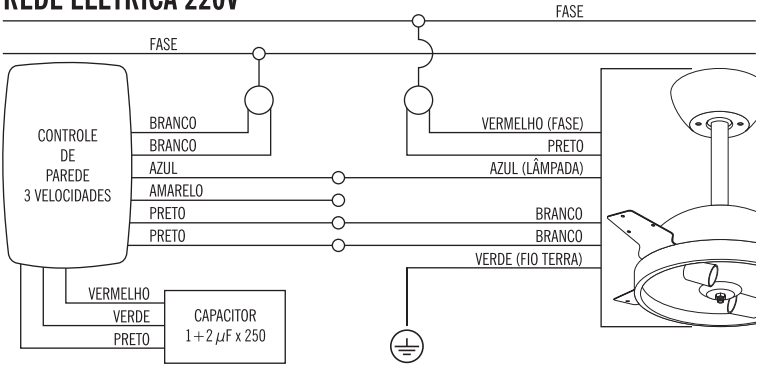

REDE ELÉTRICA 380 / 220V

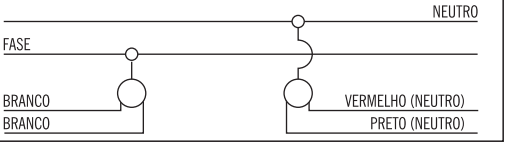

Instalação do Ventilador

Antes de iniciar a instalação na rede elétrica, desligue a chave geral e certifique-se de que a tensão de alimentação é compatível com a do motor e do controle de parede.

• Não utilize cabos/fios inferiores a 0,50mm². Utilize cabos/fios de 1,00mm² ou maior.
• O fio de aterramento deve ser ligado a um condutor de proteção de instalação conforme norma NBR 5410.
• O local escolhido para instalação deve permitir uma distância de segurança mínima de 2,30m entre as hélices e o piso, com altura máxima de 3,50m e 50cm entre as hélices e paredes ou portas (considere espaço para o movimento das portas).

Para instalação em tetos mais altos (acima de 3,0m), a haste deve ser substituída por outra compatível com a altura. Em caso de dúvidas, entre em contato com a Ventali pelo 0800 100 609.

• O local escolhido para instalação deve estar protegido de goteiras e vazamentos.
• O suporte de fixação deve ser preso em estrutura que resista a uma carga mínima de 30kg, que é o peso do aparelho em funcionamento.
• O cheiro que eventualmente aparece nas primeiras horas de uso é devido à secagem do verniz do motor, que diminui com o tempo de uso até desaparecer.

Não utilize caixa plástica para fixação no teto. Utilize caixa de metal e certifique-se de que a caixa de luz no teto pode suportar 30kg.
Instalações em tetos especiais exigem fixações apropriadas, sempre considerando a carga mínima de 30kg. Ex.: forro falso, gesso, madeira etc.

Perigo de Choque Elétrico

O não cumprimento destas orientações podem resultar em morte, incêndio ou choque elétrico.

Manutenção

Ao fazer a limpeza, utilize pano seco para as pás e levemente umedecido em água para a estrutura. Nunca utilize produtos abrasivos, removedores, líquidos inflamáveis ou outros produtos de limpeza.

• **Durante qualquer manutenção no aparelho, desligue a chave geral de energia.**
• Não tente adicionar óleo lubrificante (ou graxa) nos rolamentos, pois eles são blindados e com lubrificação permanente.
• É recomendável uma verificação a cada 6 meses para reaperto de parafusos, luminária e vidro utilizados no ventilador, a fim de mantê-los bem fixados e para que não causem barulho.
• Caso necessite trocar uma ou mais pás, deve-se trocar o jogo.

Siga atentamente cada passo para montagem do suporte de fixação ao teto, das pás e da luminária. Em seguida, faça as instalações elétricas de acordo com o esquema.

1. Para montar o suporte de fixação ao teto, siga as instruções específicas para cada situação.

Laje

Para a fixação do suporte na laje, utilize duas buchas de Ø8 mm e parafuso de fenda com rosca soberba de Ø5,5mm x 30,0mm.

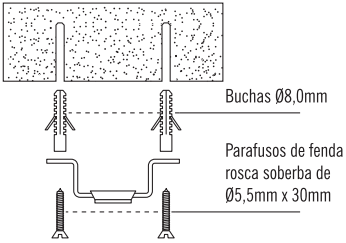

Forro de Madeira

Certifique-se de que o forro de madeira suportará a carga mínima de 30kg. Utilize dois parafusos auto-atarraxadores de Ø4,8mm x 30 mm para fixação do suporte.

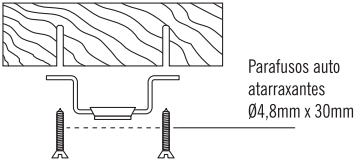

Caixa de Passagem

Em caixas de passagem metálicas, ajuste o suporte na própria caixa utilizando duas buchas de Ø8mm.

Certifique-se de que a caixa metálica suportará a carga de 30kg.

Não utilize caixa de passagem plástica para a fixação do ventilador.

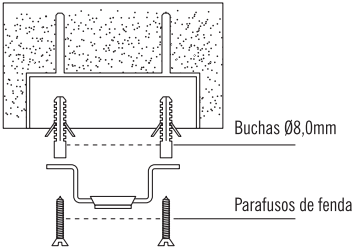

Viga de Metal

Faça dois furos passantes de 7mm. Utilize parafusos Ø6mm de fenda com cabeça abaulada, com porcas sextavadas M6 e arruelas de pressão de Ø6mm.

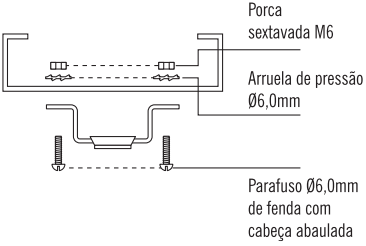

INSTRUÇÃO ESPECIAL PARA INSTALAÇÃO DA TRAVESSA DE SUSTENTAÇÃO NA LAJE, COM CHUMBADORES “PARABOLT” E VERGALHÕES

Para instalar o seu ventilador Ventali em tetos com forros de gesso, madeira, PVC, entre outros, instale a travessa de sustentação diretamente na laje conforme os passos a seguir:

A. Use a própria travessa de fixação como gabarito para fazer a marcação dos furos.
Faça os dois furos na laje. **UTILIZE BROCA Nº 10.**

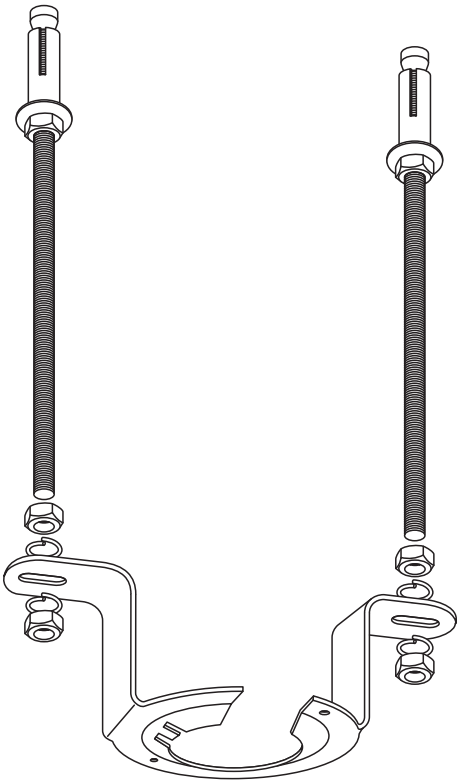

B. Insira a ponta do vergalhão com o chumbador **"Parabolt"** no furo e aperte a porca até o final.

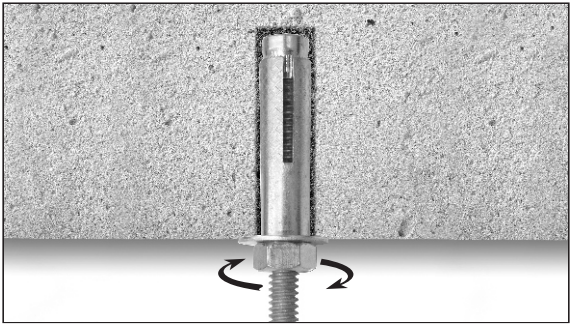

C. Repita o passo **B** com o outro vergalhão.

D. Solte as porcas do final dos vergalhões e retire uma das arruelas de pressão. Mantenha as contra-porcas e uma das arruelas de pressão.

E. Posicione os furos laterais da travessa de sustentação do ventilador nos vergalhões e, em cada um deles, coloque uma arruela de pressão e trave com uma porca, deixando-as bem presas, como na foto abaixo.

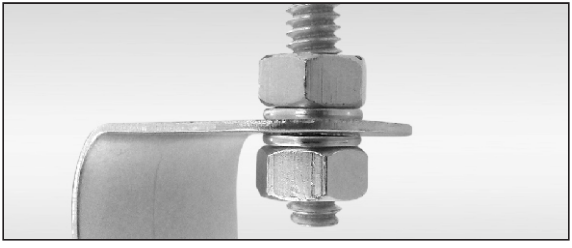

F. Certifique-se de que a montagem ficou bem firme e posicione o ventilador, **para só depois efetuar as ligações elétricas**.

2. As pás e os suportes para sua fixação ao motor do ventilador estão numeradas. Fixe-as apertando as porcas na parte superior dos suportes de pás, conforme ilustração.

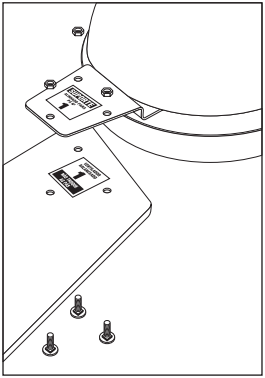

Atenção: o ventilador está balanceado. MANUSEIE COM CUIDADO!
Posicione corretamente cada pá em seu devido suporte.

3. Posicione o conjunto montado no suporte de fixação ao teto, através da abertura lateral e faça as ligações elétricas conforme o esquema deste manual.

O ventilador pode desbalancear durante seu transporte, limpeza ou troca de ponto de instalação. Para falicitar um novo balanceamento, mantenha a mesma distância de todas as pás em relação ao teto (A).

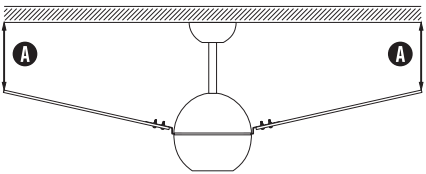

4. Para fixação da canopla de teto, passe seus furos pelos parafusos presos ao suporte, posicione-a rente ao teto e trave-a com os mini botões, apertando-os com cuidado.

5. Feitas as instalações elétricas, coloque as lâmpadas. Verifique qual dos modelos de luminária ilustradas a seguir possui o seu ventilador Ventali e siga as instruções para seu fechamento.

ATENÇÃO: recomendamos lâmpadas fluorescentes eletrônicas twist até 23W ou LED até 10W. Para um perfeito acondicionamento das lâmpadas dentro da luminária, certifique-se de que seu tamanho não ultrapasse 10cm. O contato das lâmpadas com o vidro da luminária pode ocasionar ruídos indesejáveis.

Fechamento das Luminárias e Canopla SL

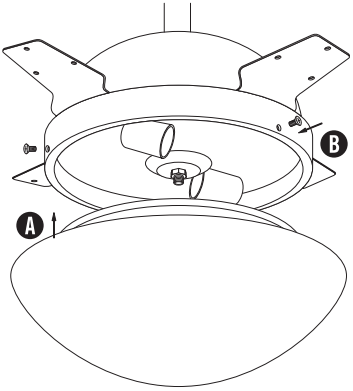

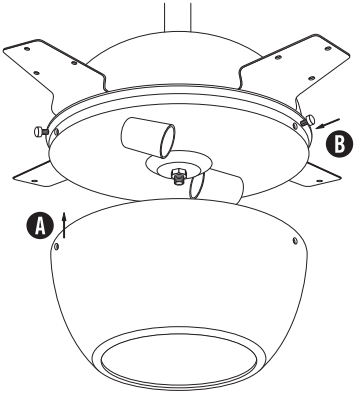

Luminária de Vidro **(fixação com parafusos)**

• Encaixe o vidro na base (A);

• Aperte os 3 parafusos (B) até o vidro ficar totalmente preso.

Luminária NEO **(fixação com mini botões)**

• Encaixe o difusor NEO na base (A);

• Aperte os 3 mini botões (B) até o difusor NEO ficar totalmente preso.

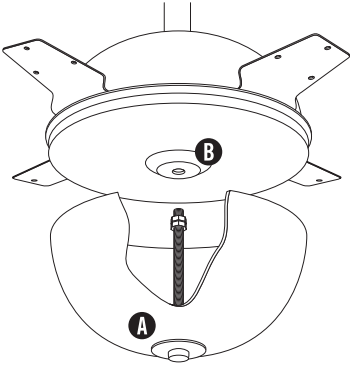

Sem Luminária - SL **(fixação niple central)**

• O niple central (A) é apertado e colado no comprimento exato para a montagem;

• Encoste o niple na rosca central do motor (B) e gire o conjunto SL no sentido horário, até ficar totalmente preso.

Todas as partes são fabricadas com encaixes perfeitos. Recomendamos o manuseio suave, sem uso de força bruta.

Instalação de tubo na estrutura

HASTE LONGA

1. Retire a rótula da ponta superior da haste montada.

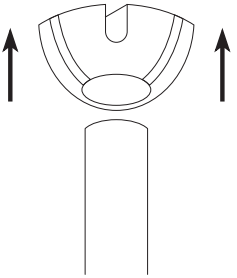

2. Passe os fios do motor por dentro do tubo **(haste longa)**.

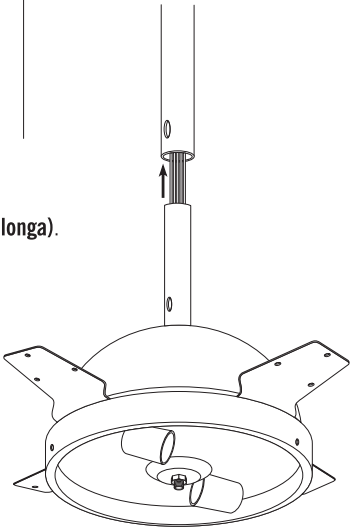

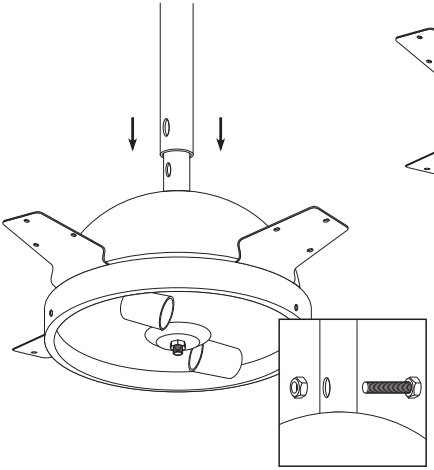

3. Após passar os fios e revestir a haste com o tubo, aperte o parafuso transpassando-o pelo furo próximo ao motor.

4. Antes da fixação final, coloque a canopla de teto delicadamente no tubo, com cuidado para não riscá-lo.

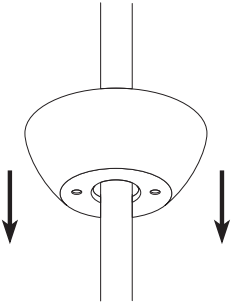

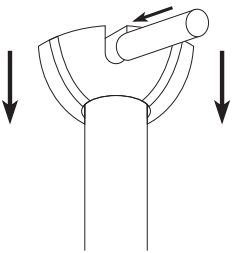

5. Fixe a rótula na ponta superior do tubo.

6. Posicione o conjunto montado no suporte de teto e faça as conexões elétricas **(A)**. Depois, feche com a canopla de teto **(B)**.

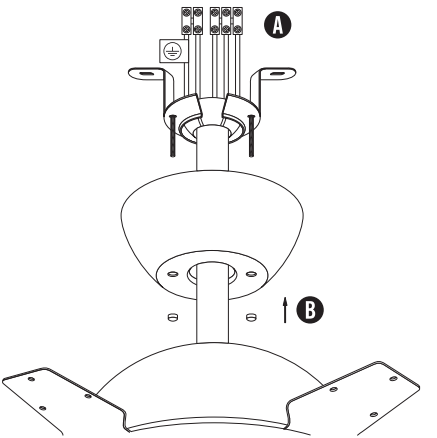

Certificado de Garantia

A VENTALI assegura ao comprador de seus ventiladores de teto, garantia contra qualquer defeito de material ou de fabricação que nele se apresente pelo prazo de 24 meses, contados a partir da data de emissão da nota fiscal de venda, observando os detalhes a seguir:

1. A VENTALI declara a garantia nula caso seja constatado qualquer dano provocado pelo comprador, como acidente, queda, violação, utilização inadequada, exposição a água e qualquer tipo de umidade, poeira e resíduos excessivos. A inobservância das instruções contidas no manual de instalação também torna a garantia sem efeito.

2. Em caso de defeito em peças sujeitas ao desgaste por uso (ex.: componentes eletrônicos, rolamentos, pintura, zincagem, vidros e pás), o proprietário do ventilador deverá entrar em contato direto com a VENTALI através do 08000 100 609, tendo em mãos este certificado e sua respectiva nota fiscal.

3. Ao primeiro sinal de necessidade de assistência técnica, entre em contato com a VENTALI através do 08000 100 609.

4. Apenas a VENTALI oferece assistência técnica de seus produtos. O proprietário de ventilador, dentro do prazo de garantia ou não, que necessitar substituição ou conserto, deverá entrar em contato direto com a VENTALI através do 08000 100 609.

Data da compra: _____/_____/_____ Nº Nota Fiscal: _____

Devido ao contínuo aperfeiçoamento dos produtos, a empresa reserva-se o direito de alterações ou utilização de outros componentes de mesma qualidade, sem prévio aviso. 11/2021

08000 100 609
17 9 9772 4878

Ventali® VENTILADORES

DESDE 1994

www.ventali.com.br

ventaliventiladores

VENTALI VENTILADORES LTDA.
Av. Vicente Filizola, 5260 • Redentora • Fone: (17) 3235 3545
CEP 15015-450 • São José do Rio Preto - SP
CNPJ 00.174.484/0001-95